Fiche technique

Caractéristiques du produit

Lampe à infrarouge UH 12 électrique 230 V / 1N		
Modèle	**Code SAP**	00001558
IL 1	**Groupe d'articles**	Friteuses et chauffe-frites



Code SAP	00001558	**Poids net [kg]**	2.00
Largeur nette [mm]	270	**Puissance électrique [kW]**	0.500
Profondeur nette [mm]	329	**Alimentation**	230 V / 1N - 50 Hz
Hauteur nette [mm]	527		

RM GASTRO, s.r.o.,
Třída Čs. armády 816,
391 81 Veselí nad Lužnicí 1, ID:49825062

Fiche technique

Dessin technique

Lampe à infrarouge UH 12 électrique 230 V / 1N		
Modèle	**Code SAP**	00001558
IL 1	**Groupe d’articles**	Friteuses et chauffe-frites

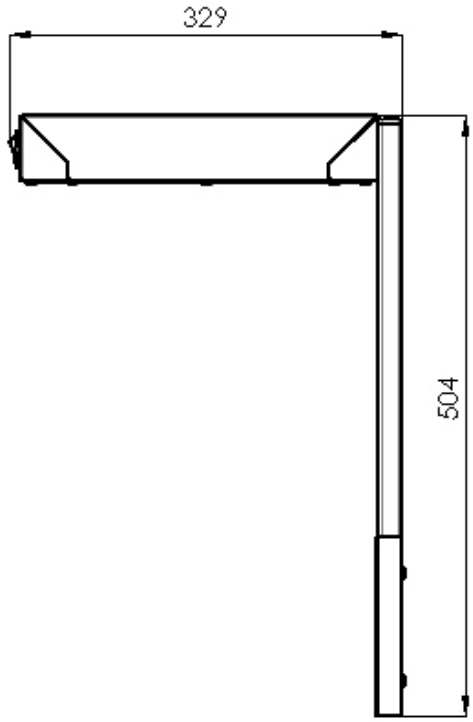

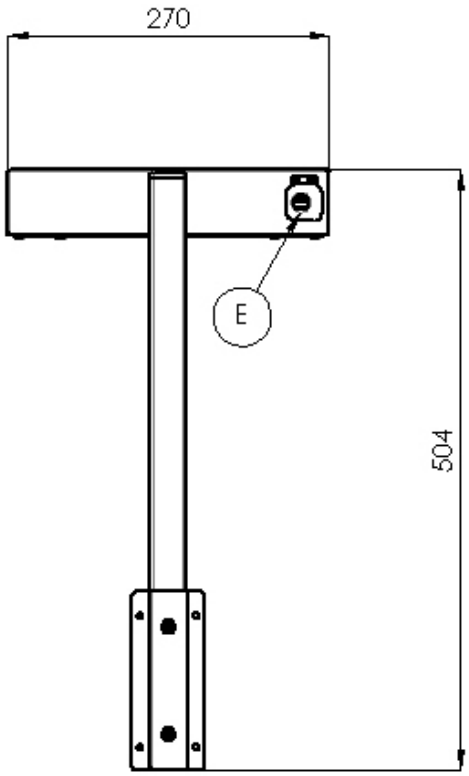

RM GASTRO, s.r.o.,
Třída Čs. armády 816,
391 81 Veselí nad Lužnicí 1, ID:49825062

Fiche technique

Paramètres techniques

Lampe à infrarouge UH 12 électrique 230 V / 1N		
Modèle	**Code SAP**	00001558
IL 1	**Groupe d'articles**	Friteuses et chauffe-frites

1. **Code SAP:**
   00001558
2. **Largeur nette [mm]:**
   270
3. **Profondeur nette [mm]:**
   329
4. **Hauteur nette [mm]:**
   527
5. **Poids net [kg]:**
   2.00
6. **Largeur brute [mm]:**
   470
7. **Profondeur brute [mm]:**
   435
8. **Hauteur brute [mm]:**
   230
9. **Poids brut [kg]:**
   3.00
10. **Type d'appareil:**
    Appareil neutre
11. **Puissance électrique [kW]:**
    0.500
12. **Alimentation:**
    230 V / 1N - 50 Hz

RM GASTRO, s.r.o.,
Třída Čs. armády 816,
391 81 Veselí nad Lužnicí 1, ID:49825062